filados®
Ehrliche Lösungen für klares Wasser.

Anschluss-/Beimisch-Armatur Typ MFL

Beschreibung

Automatisch arbeitendes Mischventil zur individuellen, optimalen Einstellung der Resthärte nach der Enthärtungsanlage. Geeignet für Anwendungen in der Haustechnik sowie in der Industrie.

Der Montage-Flansch kann für fallende, für steigende und für beide horizontalen Strömungsrichtungen entsprechend montiert werden.

Ausführung

- Zwei separate Absperrventile
- Montage-Flansch für horizontale und vertikale Strömungsrichtungen drehbar
- Integrierter Rückflussverhinderer im Montage-Flansch
- Feinregulierventil
- Mit Bypass-Funktion
- Gehäusematerial aus Messingguss entsprechend der Trinkwasserverordnung DIN 50930 mit glanzveredelter Oberfläche

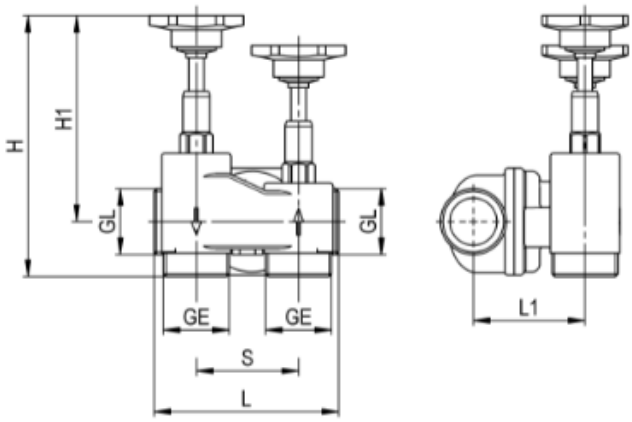

Technische Daten

- Betriebsdruck max. 10 bar
- Betriebstemperatur max. 90 °C

Typ	Aussen-Gewinde GL [Zoll]	Aussen-Gewinde GE [Zoll]	L [mm]	L1 [mm]	S [mm]	H [mm]	H1 [mm]
MFL 1”	G 1 1/4"	G 1 1/4"	100	74	65	168	133
MFL 5/4”	G 1 1/2"	G 1 1/4"	120	74	65	168	133

12.2020 © Inhalt und Darstellung sind Eigentum der FILADOS AG